RKD PIVOT SINCE 1981

RKD PIVOT

GENERAL CATALOGUE

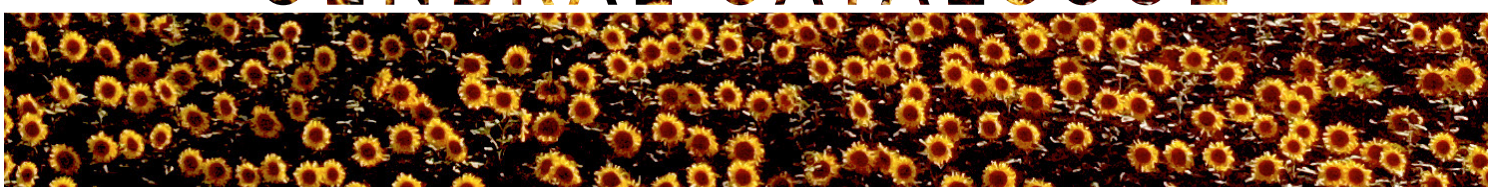

COMPONENTI

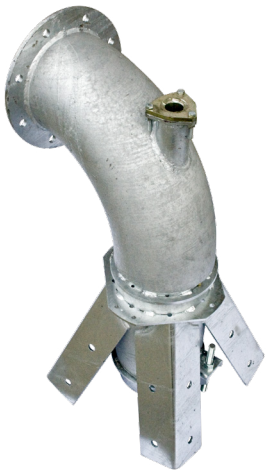

STRUTTURA
RKD fabbrica la totalità delle sue strutture con acciaio di alta qualità. Tutte le macchine sono munite di certi cato di provenienza e fabbricazione, sia per tubi che laminati d'acciaio.
I tubi si distinguono dalle altre marche per il maggior spessore (3 mm standard).

Al momento la più solida sul mercato.
La struttura è costruita mediante processo automatico, totalmente simmetrica. Ciò permette di ottenere una curvatura della campata completamente regolare che le conferisce una maggior resistenza ai carichi: peso, carica d'acqua e sforzo laterale provocato dal vento.

TESTA CENTRALE
La testa centrale dei pivot circolari è fabbricata con gomito e tubo di grosso spessore, incamiciato nel tubo di guida. Qui sono saldati i quattro piedi di ancoraggio.
La stessa, è provvista di un raccordo per l'uscita del tubo di connessione del collettore elettrico, interamente ermetica, grazie all'utilizzo di un premistoppa.

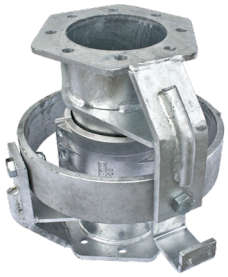

ACCOPPIAMENTO DELLE CAMPATE
Il sistema di unione RKD è di tipo cardanico. L'accoppiamento si effettua mediante un anello che garantisce grande resistenza e permette di poter adattarsi ad elevati dislivelli, sia radiali che tangenziali. La guarnizione di accoppiamento è in gomma naturale vulcanizzata antiperdita, che assicura una perfetta tenuta idraulica e una grande durata.

TORRE DELLA CAMPATA
La torre della campata è progettata per sopportare il peso della campata stessa e accoppiare tutto il sistema di riduttori, trasmissione, moto riduttore e ruote.
E' costituita da 4 montanti di pro lo angolare rinforzato che uniscono il nale di ogni campata con l'asse motrice e rendono l'accoppiamento estremamente robusto.

MOTO-RIDUTTORI
UMC 40:1 (3/4 HP)
UMC 30:1 (1 1/2 HP)
E altri possibili modelli.

RIDUTTORE DELLA RUOTA
UMC 740 50:1
UMC 760 50:1
UMC TNT-2 50:1
E altri possibili modelli.

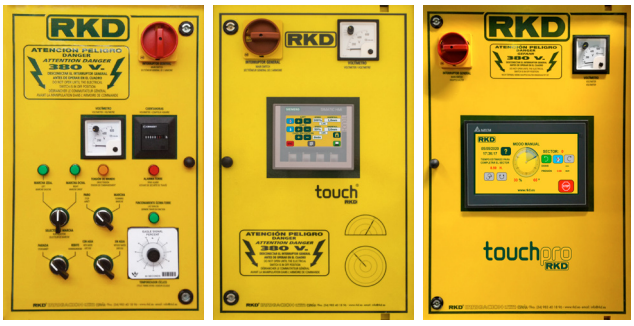

STANDARD TOUCH DIGIT-2

PANNELLO DI CONTROLLO PRINCIPALE
Su tutte le macchine RKD, gli elementi elettrici della scatola di controllo sono prodotti di alta qualità e sono montati all'interno di un armadio in poliestere rinforzato con fibra di vetro (IP-55). Ciò rende l'unità a tenuta stagna e immune agli agenti atmosferici, prevenendo la ruggine e la corrosione comune ad altri tipi di quadri realizzate in lamiera metallica.
Nella foto quadro: Standard, DIGIT-1, DIGIT-2 (telegestione).

SCATOLA DI CONTROLLO
La scatola di controllo RKD è montata su una base in acciaio inossidabile ed è composta da un interruttore magnetotermico, un contattore e un sistema di allineamento, formati da: gruppo camma in alluminio, micro di lavoro e di sicurezza. L'asta di controllo è in acciaio inossidabile. È protetto da un cappuccio in polipropilene e da una base iniettata con carichi di fibra e carbon black che lo rendono impermeabile e inalterabile agli agenti atmosferici. Le chiusure del coperchio sono in acciaio inossidabile. È dotato di un interruttore che consente di fermare la macchina da qualsiasi cassa, riavviando la marcia senza spostarsi al centro di essa.

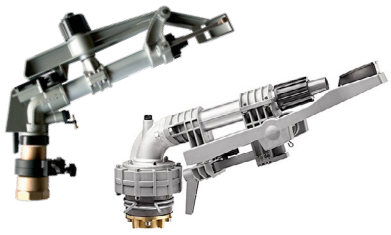

IRRIGATORE FINALE
La sua gittata oscilla tra 10 e 30 metri a seconda del modello di irrigatore, della portata e della pressione disponibile, aumentando la superficie irrigata dell'intera macchina.

SPRINKLERS
SENNINGER®, NELSON®, KOMET®

TRASMISSIONE
Il motoriduttore è collegato ai riduttori mediante un albero di trasmissione costituito da barre con maglie cardaniche su entrambi gli estremi, completamente coperte e protette per evitare interferenze con le colture. Gli assi del motore sono totalmente allineati con i riduttori per consentire alla trasmissione di funzionare dritta, il che aumenta notevolmente la sua durata. La trasmissione può essere installata anche con cardano in alluminio e inserti in uretano. UMC o RKD.

RUOTE
Tutte le ruote standard delle macchine RKD sono pneumatici 14,9 / 13x24 ad alta flottazione, con camera d'aria, cerchio zincato e protezione della valvola. Il design del battistrada ha una forma speciale da utilizzare specificamente per scopi di irrigazione. In casi particolari possono essere montati diversi tipi di ruote.

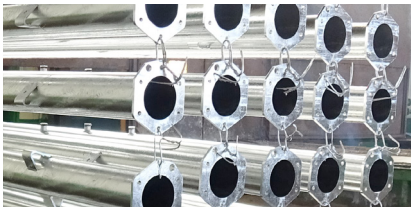

ZINCATURA
Tutte le strutture RKD sono zincate a caldo, cio conferisce un'elevata resistenza alla corrosione e all'ossidazione (normativa UNI-EN ISO 1461:1999).

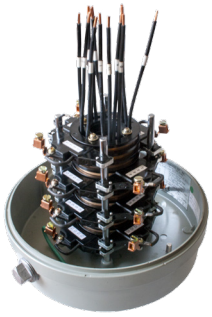

COLLETTORE ELETTRICO
Collettore elettrico a 13 poli. Installato sulla testa del Pivot, con facile accesso per manutenzione e collegamento. Con base ingrassabile, cappuccio in alluminio e connessione codice per numeri e colori.

PIVOT CIRCOLARE RKD. Sistema di irrigazione circolare RKD: il pivot più robusto

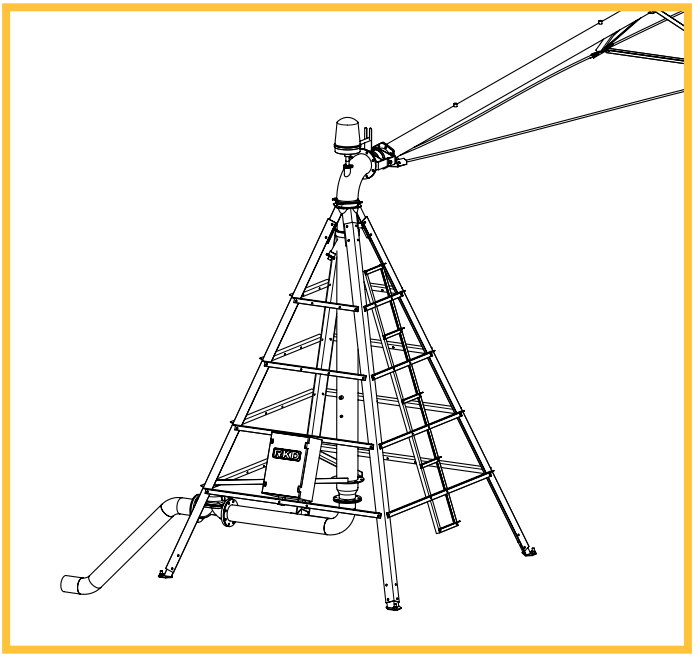

La struttura piramidale è formata da pro li angolari in acciaio zincato e ancorata mediante perni alla piattaforma quadrata di calcestruzzo armato.

Ciò conferisce al pivot circolare RKD un'elevata robustezza e stabilità per poter sopportare i movimenti rotativi della macchina.

Il pivot è alimentato d'acqua attraverso un tubo di salita e un gomito , entrambi in acciaio zincato di 8"5/8 (219mm) di diametro, tranne nel modello 450, dove il tubo di salita dell'acqua è 5"1/2 (139,7 mm) di diametro.

Dispone di un collettore a 13 cavi e una scala per favorirne l'accesso allo stesso.

L'altezza standard della piramide centrale è di 4,22 metri dalla base al centro del gomito e può essere anche maggiore nel caso di coltivazioni particolari, canna da zucchero, etc.

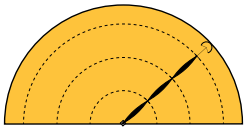

PIVOT
SETTORE

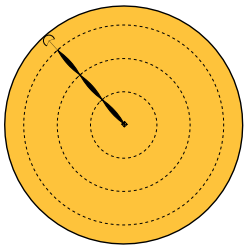

PIVOT
CIRCOLARE

PIVOT MULTICENTRO RKD. Il pivot RKD per irrigare in vari centri.

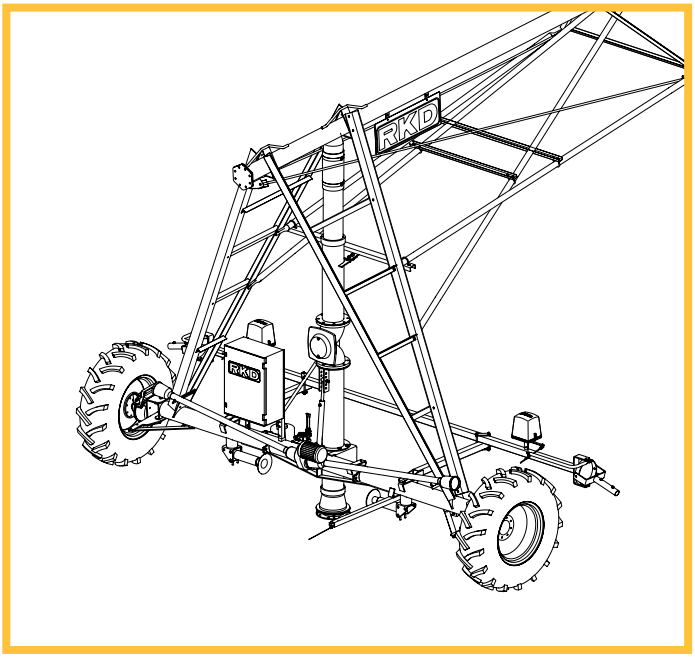

Il suo funzionamento è simile a quello circolare con la particolarità che si può traslare per irrigare in 2, 3 o più zone, aumentando così la super cie irrigata da una sola macchina. Questo sistema è auto-traslabile e non necessita di trattore né di qualsiasi altro tipo di macchina per la movimentazione.

Lo spostamento avviene in modo laterale, seguendo una guida a solco o a cavo.

Dispone di tutti i sistemi di sicurezza richiesti per la sua incolumità. Non richiede la manipolazione delle ruote della torre per la traslazione.

Il carro centrale giratorio monta 2 ruote motrici, che gli servono per il funzionamento in circolare e/o per lo spostamento. Quest'ultima operazione si effettua ruotando entrambe le ruote di 90° dopo aver alzato il carro con il gruppo idraulico di cui la macchina è dotata.

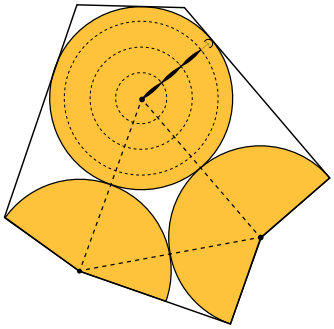

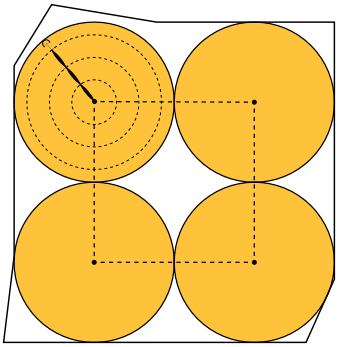

SISTEMA LATERALE RKD. Sistema d'irrigazione laterale ad avanzamento frontale.

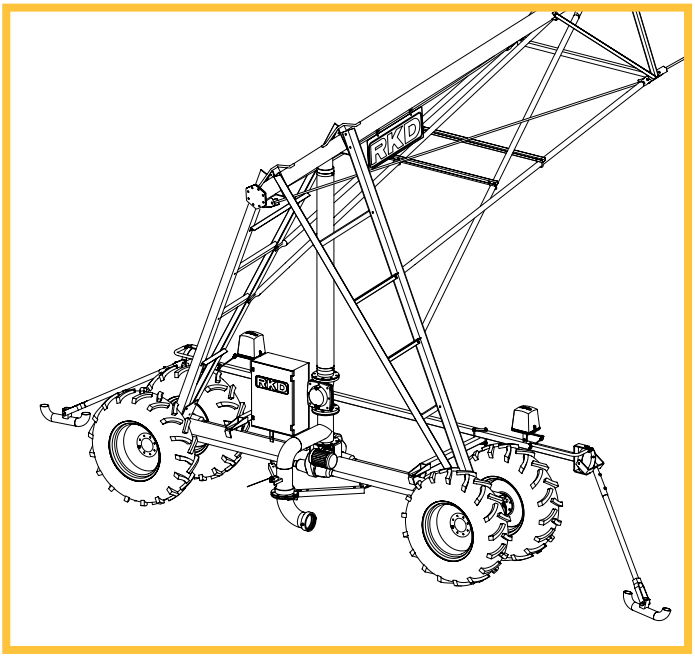

I sistemi laterali RKD sono appropriati per irrigare super ci rettangolari.

Sono guidati da un preciso sistema di allineamento a solco o a cavo.

Il carro viene montato su 2 o 4 ruote motrici.

L'alimentazione idraulica avviene a mezzo di manichetta che si connette a uno o più idranti, (in funzione della dimensione del terreno e della portata da fornire) o mediante un gruppo motopompa incorporato nel carro centrale, che aspira direttamente l'acqua dal canali.

SISTEMI LATERALI

Laterale di 2 ruote (manichetta)
Laterale di 2 ruote (canale)
Laterale di 2 ruote girevole (manichetta)
Laterale di 2 ruote girevole (canale)
Laterale di 2 ruote autotraslabile (manichetta)
Laterale di 2 ruote autotraslabile (canale)
Laterale di 4 ruote (manichetta)
Laterale di 4 ruote (canale)
Laterale doppia campata (manichetta)
laterale doppia campata (canale)

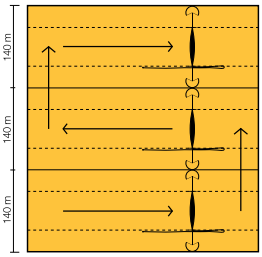

LATERALE MONOTORRE TRASPORTABILE

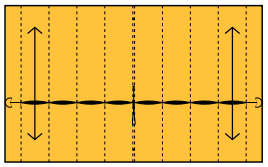

LATERALE DOPPIA CAMPATA

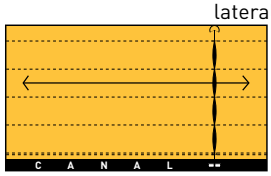

LATERALE CON PESCA DA CANALE

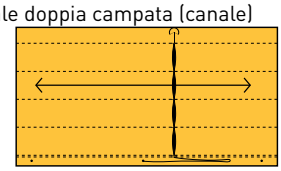

LATERALE CON MANICHETTA

SISTEMA IPPODROMO. Il sistema circolare e laterale di RKD.

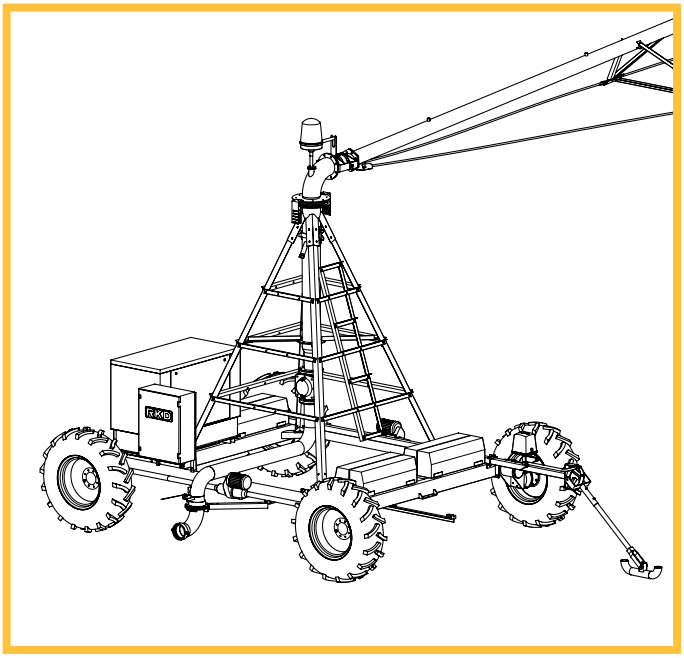

I sistemi ippodromo RKD sono studiati per irrigare terreni quadrati, rettangolari, o con forme particolari. Permettono l'irrigazione in forma laterale e con pivottamento in uno o vari punti , sia internamente che esternamente, irrigando a loro volta dove è richiesto senza necessità di ancorare il carro centrale..

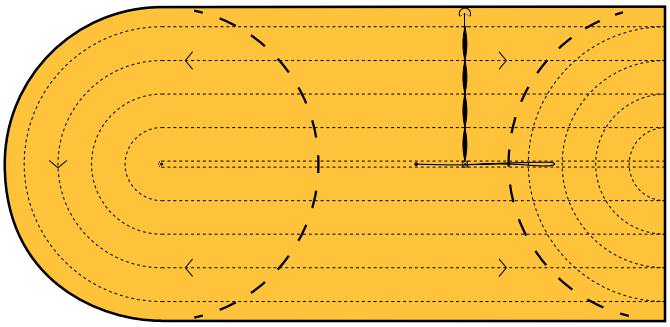

SISTEMA IPPODROMO

CAMPATE E SBRACCI

MODELLO 450

L. (m)	Ø. (mm)	A	A1	B	C1	D1ª	D	E	L
35,8	114,3	4,22	4,06	35,3	35,8	3,675	3,33	5,3	4,06
41,7	114,3	4,22	4,06	41,2	41,7	3,675	3,33	5,3	4,06
47,6	114,3	4,22	4,06	47,1	47,6	3,675	3,33	5,3	4,06
53,5	114,3	4,22	4,06	53	53,5	3,675	3,33	5,3	4,06
59,4	114,3	4,22	4,06	58,9	59,4	3,675	3,33	5,3	4,06

MODELLO 500

L. (m)	Ø. (mm)	A	A1	B	C1	D1ª	D	E	L
35,8	127	4,22	4,06	35,3	35,8	3,675	3,33	5,3	4,06
41,7	127	4,22	4,06	41,2	41,7	3,675	3,33	5,3	4,06
47,6	127	4,22	4,06	47,1	47,6	3,675	3,33	5,3	4,06
53,5	127	4,22	4,06	53	53,5	3,675	3,33	5,3	4,06
59,4	127	4,22	4,06	58,9	59,4	3,675	3,33	5,3	4,06

MODELLO 596

L. (m)	Ø. (mm)	A	A1	B	C1	D1ª	D	E	L
35,8	141,3	4,22	4,06	35,3	35,8	3,675	3,33	5,3	4,06
41,7	141,3	4,22	4,06	41,2	41,7	3,675	3,33	5,3	4,06
47,6	141,3	4,22	4,06	47,1	47,6	3,675	3,33	5,3	4,06
53,5	141,3	4,22	4,06	53	53,5	3,675	3,33	5,3	4,06
59,4	141,3	4,22	4,06	58,9	59,4	3,675	3,33	5,3	4,06
65,3	141,3	4,22	4,06	64,8	65,3	3,675	3,33	5,3	4,06

MODELLO 658

L. (m)	Ø. (mm)	A	A1	B	C1	D1ª	D	E	L
35,8	168,3	4,22	4,06	35,3	35,8	3,675	3,33	5,3	4,06
41,7	168,3	4,22	4,06	41,2	41,7	3,675	3,33	5,3	4,06
47,6	168,3	4,22	4,06	47,1	47,6	3,675	3,33	5,3	4,06
53,5	168,3	4,22	4,06	53	53,5	3,675	3,33	5,3	4,06
59,4	168,3	4,22	4,06	58,9	59,4	3,675	3,33	5,3	4,06
65,3	168,3	4,22	4,06	64,8	65,3	3,675	3,33	5,3	4,06

MODELLO 758

L. (m)	Ø. (mm)	A	A1	B	C1	D1ª	D	E	L
47,6	193,7	4,22	4,06	47,1	47,6	3,675	3,33	5,3	4,06
53,5	193,7	4,22	4,06	53	53,5	3,675	3,33	5,3	4,06

MODELLO 858

L. (m)	Ø. (mm)	A	A1	B	C1	D1ª	D	E	L
47,6	219,1	4,22	4,06	47,1	47,6	3,675	3,33	5,3	4,06
53,5	219,1	4,22	4,06	53	53,5	3,675	3,33	5,3	4,06

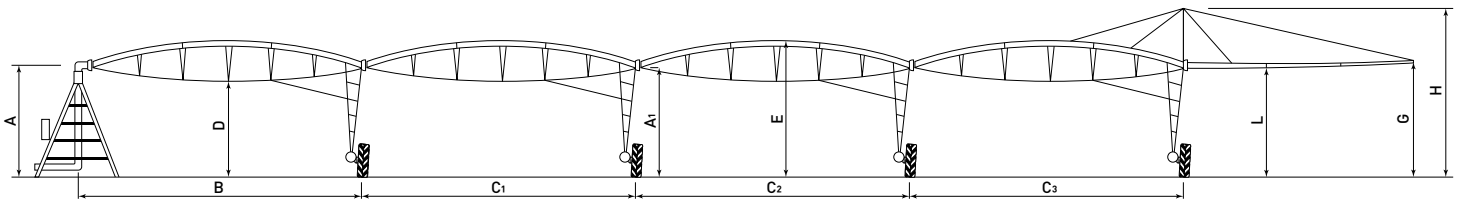

SBRACCIO 450-500

L.(m)	Ø. (mm)	G	H	L
0,6	114,3	4,06	4,06	4,06
4,6	114,3	4,06	4,06	4,06
6,6	114,3	4,26	4,06	4,06
10,6	114,3-88,9	4,26	6,35	4,06
12,6	114,3-88,9	4,46	6,35	4,06
16,6	114,3-88,9	4,66	6,35	4,06
18,6	114,3-88,9	4,86	6,35	4,06
22,6	114,3-88,9	5,40	6,35	4,06
24,6	114,3-88,9	5,60	6,35	4,06

SBRACCIO 596-658-858

L. (m)	Ø. (mm)	G	H	L
0,6	141,3	4,06	4,06	4,06
4,6	88,9	4,06	4,06	4,06
6,6	88,9	4,26	4,06	4,06
10,6	88,9	4,26	6,35	4,06
12,6	141,3-88,9	4,46	6,35	4,06
16,6	141,3-88,9	4,46	6,35	4,06
18,6	141,3-88,9	4,86	6,35	4,06
22,6	141,3-88,9	5,40	6,35	4,06
24,6	141,3-88,9	5,60	6,35	4,06
28,6	141,3-88,9	6,63	7,09	4,06
30,6	141,3-88,9	6,83	7,09	4,06

Europa impulsa nuestro crecimiento

FONDO EUROPEO DE DESARROLLO REGIONAL

RKD IRRIGACIÓN S.L.
Polígono La Mora, Pº de la Acacia, 13.
47193 La Cistérniga (Valladolid).
España (Spain).
Tel.: (34) 983 401 896 Fax: (34) 983 401 897
info@rkd.es **www.rkd.es**

ISO 9001
BUREAU VERITAS Certification

Distributore:

Follow us:

RKD IRRIGACIÓN, S.L. la cui politica è la costante innovazione, si riserva il diritto di realizzare qualsiasi modi ca in tutti i suoi prodotti di questo e altri cataloghi, senza preavviso, e senza obblighi, per lei, di nessun tipo.